WOODCRAFT

Инструкция по сборке
Дантон-5
904x606x760

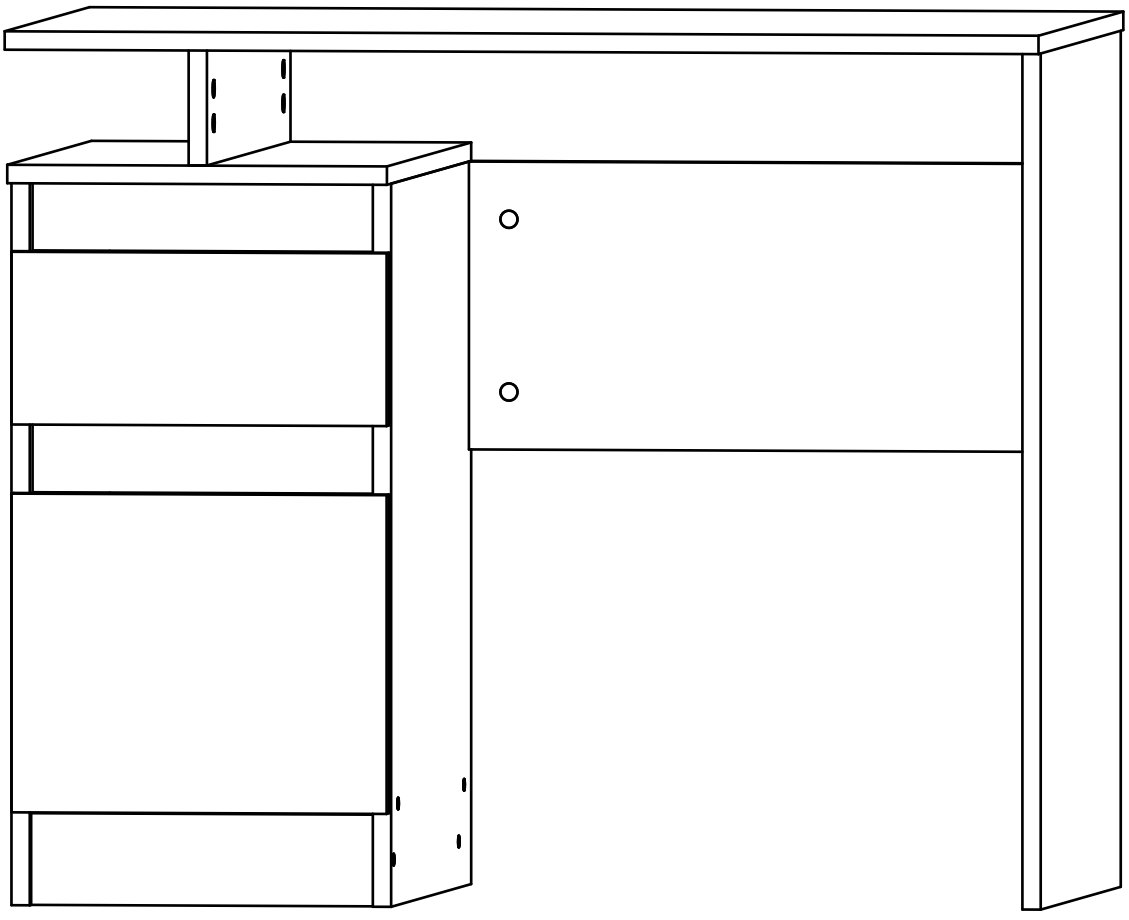

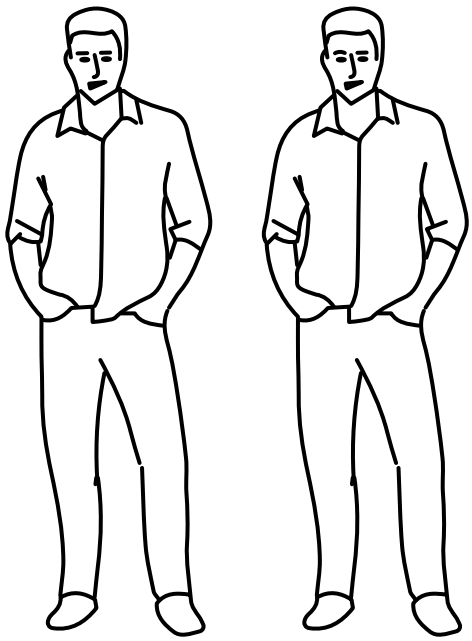

Инструмент (в комплект не входит)

Сборку изделия производить на ровном полу, застеленном материалом, предотвращающем порчу деталей, и согласно данной инструкции.
Перед сборкой изделия необходимо внимательно ознакомиться с инструкцией, проверить в соответствии с настоящей инструкцией количество деталей и фурнитуры, определить положение деталей в изделии по схеме сборки.
Детали необходимо закреплять прочно, не допуская их качания. При сборке следует избегать неосторожных ударов и излишних усилий.
Настоятельно рекомендуем доверить сборку изделия профессиональным сборщикам мебели.

Сохранность и долговечность мебели зависят от эксплуатации и ухода за ней.

1. Не рекомендуется:

- устанавливать изделия вблизи отопительных приборов;
- содержать изделия в сырых не отапливаемых помещениях;
- ставить на поверхности полок, горизонтальных щитов горячие предметы;
- оставлять без надобности двери открытыми, ящики выдвинутыми.

2. Необходимо:

- лицевые поверхности беречь от механических повреждений, т.к. их ремонт в домашних условиях почти невозможен;
- предохранять изделия от попадания на них кислот, щелочей, различных растворителей; облитое место следует немедленно вытереть сухой мягкой тканью;

протирать изделия мягкой, сухой тканью; при этом допускается использование только специальных составов для ухода за мебелью.

Внимание!

В связи с постоянным совершенствованием и модернизацией продукции предприятие оставляет за собой права вносить изменения в конструкцию без предварительного оповещения.

За механические повреждения, возникшие при транспортировке, сборке и хранении предприятие-изготовитель ответственности не несет.
В случае обнаружения производственных дефектов или недостачи элементов следует обращаться по месту приобретения мебели.

Перечень деталей

Поз.	Наименование	Кол-во	Длина	Ширина	Поз.	Наименование	Кол-во	Длина	Ширина
1	Столешница	1	904	604	10	Фасад ящика	1	150	328
2	Боковина правая	1	744	570	11	Цоколь	1	80	300
3	Боковина левая	1	628	570	12	Цоколь	1	80	300
4	Боковина правая	1	628	570	13	Фронтальная	2	60	300
5	Горизонталь	1	332	600	14	Боковина ящика левая	1	500	115
6	Дно	1	300	570	15	Боковина ящика правая	1	500	115
7	Ребро жесткости	1	250	552	16	Задняя панель ящика	1	242	115
8	Дверь	1	276,8	328	17	Задняя стенка	1	562	328
9	Вертикаль	1	100	595	18	Дно ящика	1	258	500

Фурнитура

<table>
<tr>
<td>
19</td>
<td> 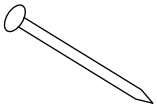
20</td>
<td>
21</td>
<td> 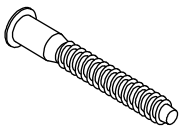
22</td>
<td> 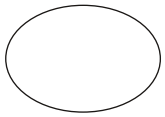
23</td>
<td> 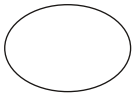
24</td>
</tr>
<tr>
<td>Амортизатор самоклеющийся</td>
<td>Гвоздь 1,6х25</td>
<td>Евровинт 6,3х13</td>
<td>Евровинт 7х50</td>
<td>Заглушка для эксцентрика</td>
<td>Заглушка самоклеющаяся</td>
</tr>
<tr>
<td> 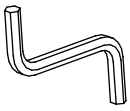
25</td>
<td colspan="2"> 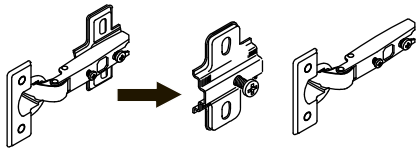
26</td>
<td> 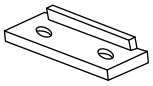
27</td>
<td colspan="2"> 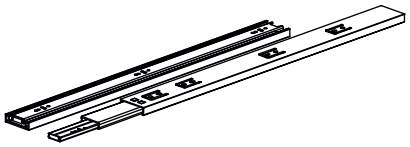
28</td>
</tr>
<tr>
<td>Ключ зиг-заг к шестиграннику</td>
<td colspan="2">Петля накладная</td>
<td>Подпятник</td>
<td colspan="2">Шариковые направляющие</td>
</tr>
<tr>
<td>
29</td>
<td> 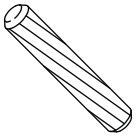
30</td>
<td> 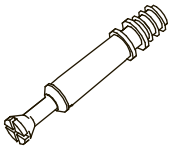
31</td>
<td>
32</td>
<td> 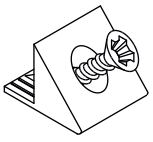
33</td>
<td></td>
</tr>
<tr>
<td>Саморез 3,5х16</td>
<td>Шкант бук</td>
<td>Шток эксцентрика</td>
<td>Эксцентрик</td>
<td>Фиксатор задней стенки</td>
<td></td>
</tr>
</table>

1

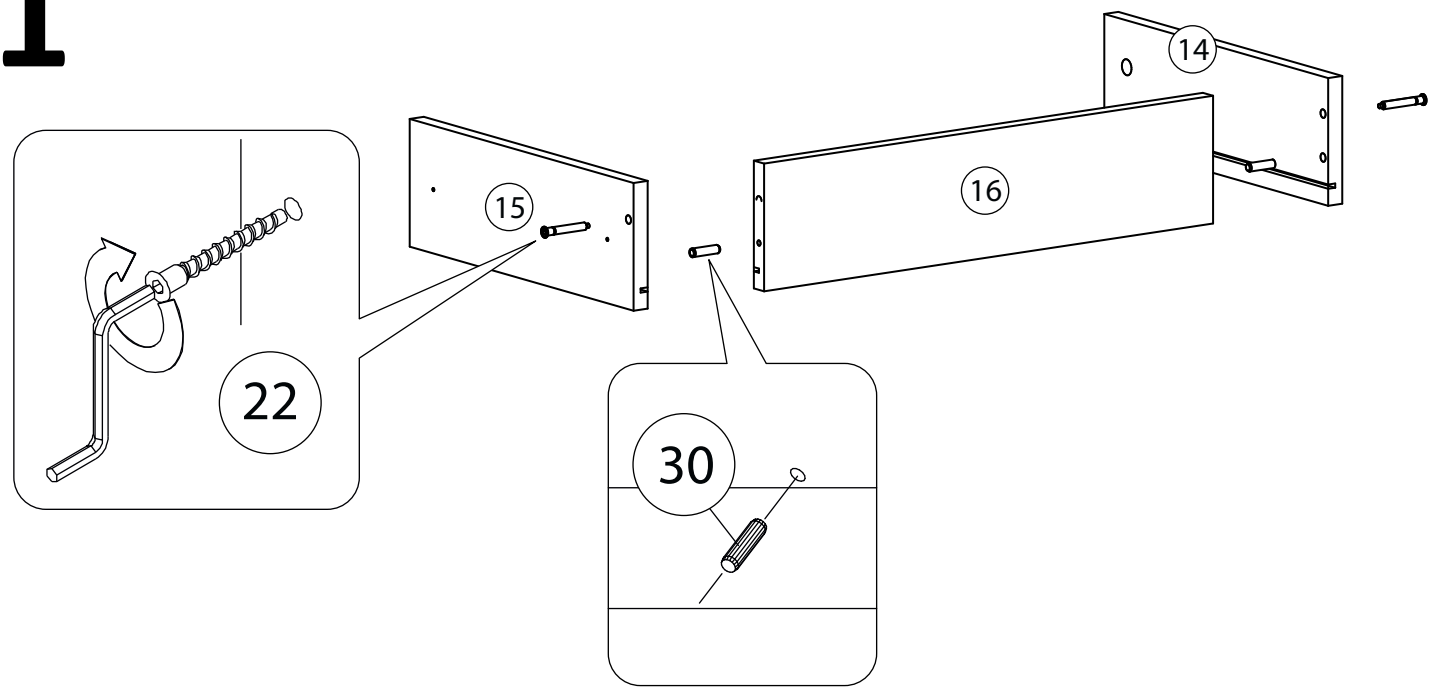

2

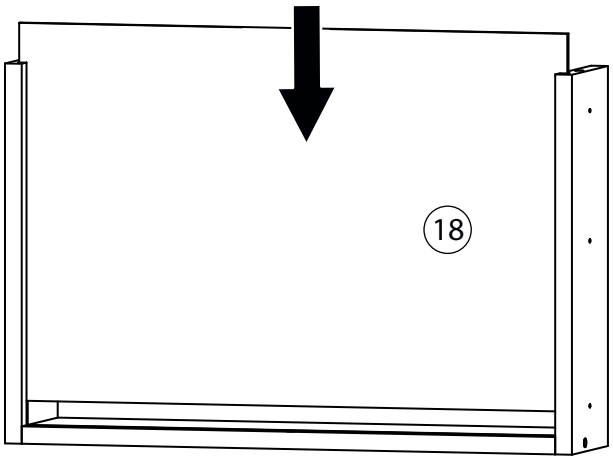

3

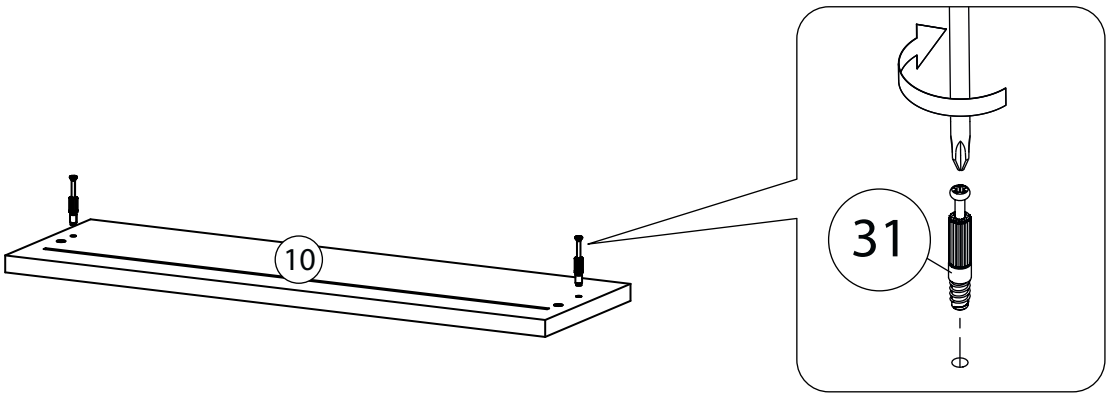

4

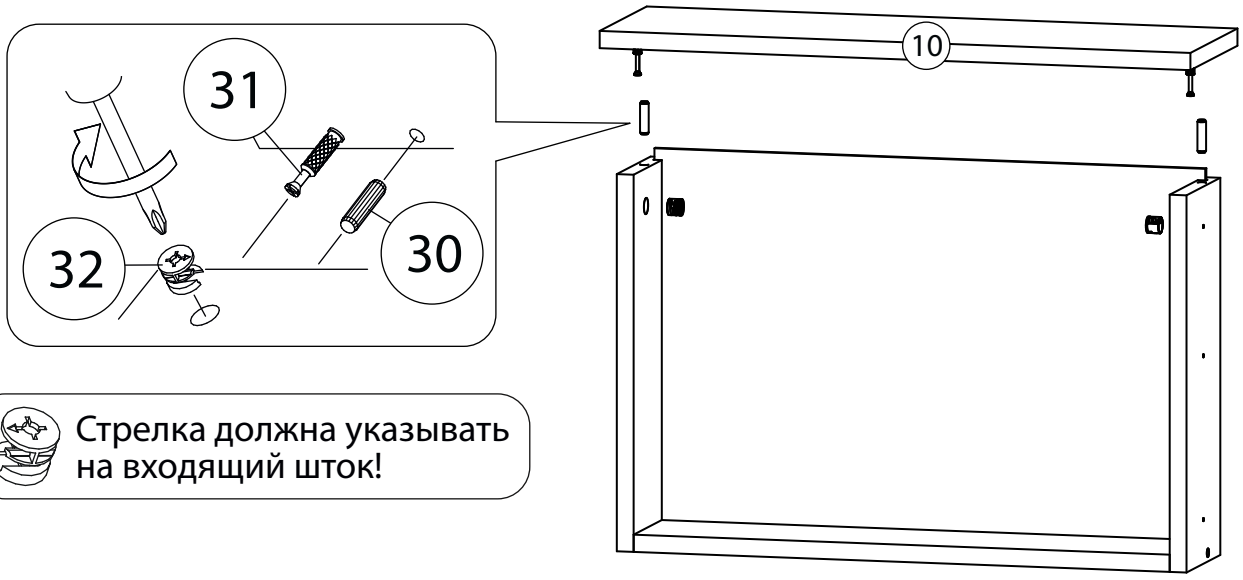

Стрелка должна указывать на входящий шток!

5

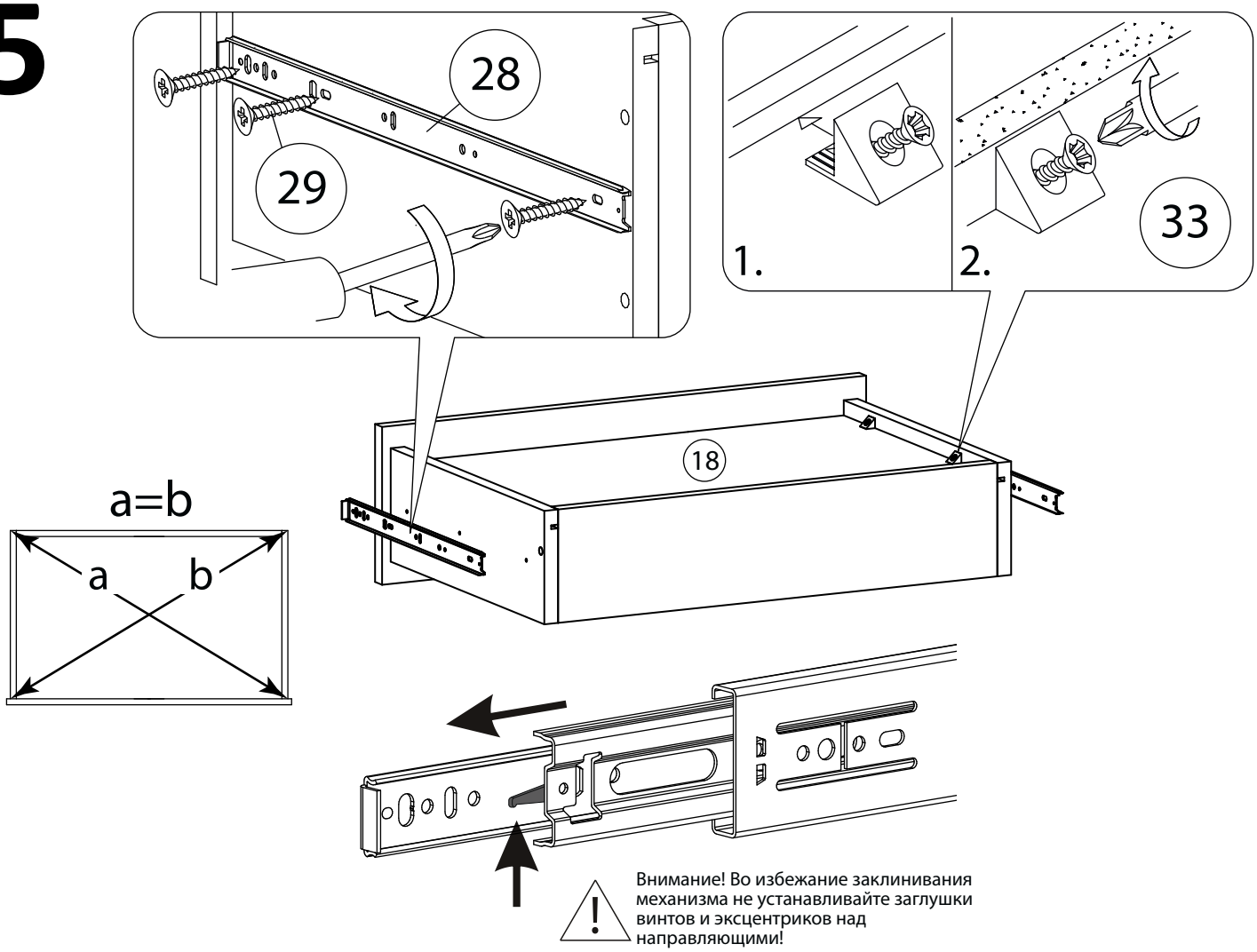

Схема установки шариковых направляющих.

Для установки шариковых направляющих в изделие необходимо разъединить их на две части. Широкая часть устанавливается на боковую стенку каркаса, а узкая на боковую стенку выдвижного ящика. Разъединение производится путем нажатия на пластиковый рычажок при выдвижении узкой части направляющей (смотри рисунок). Если направляющие крепятся на одной боковине с двух сторон, то саморезы необходимо крепить в разные отверстия направляющей. Для регулировки выкатных ящиков по высоте необходимо крепить узкую часть направляющей через ее овальные отверстия.

6

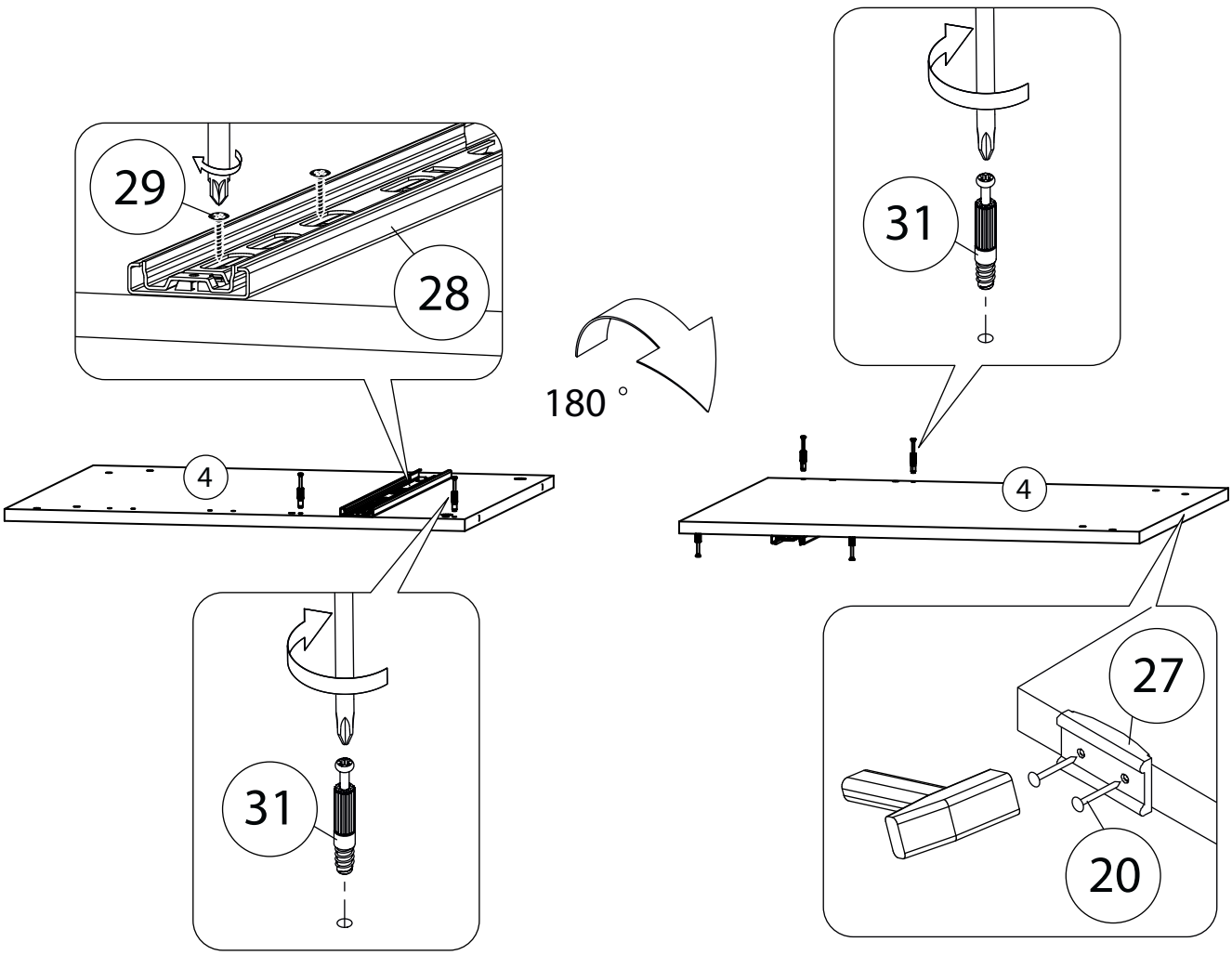

7

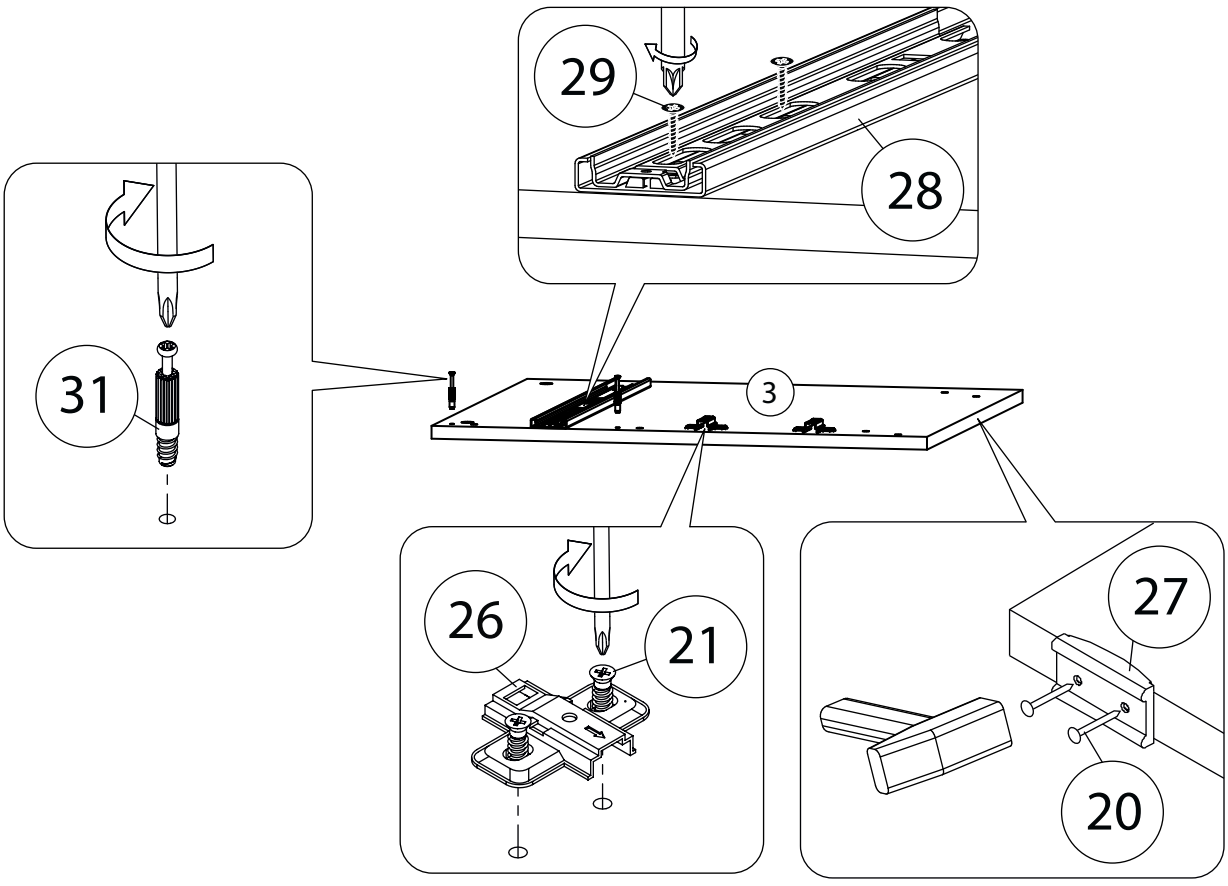

8

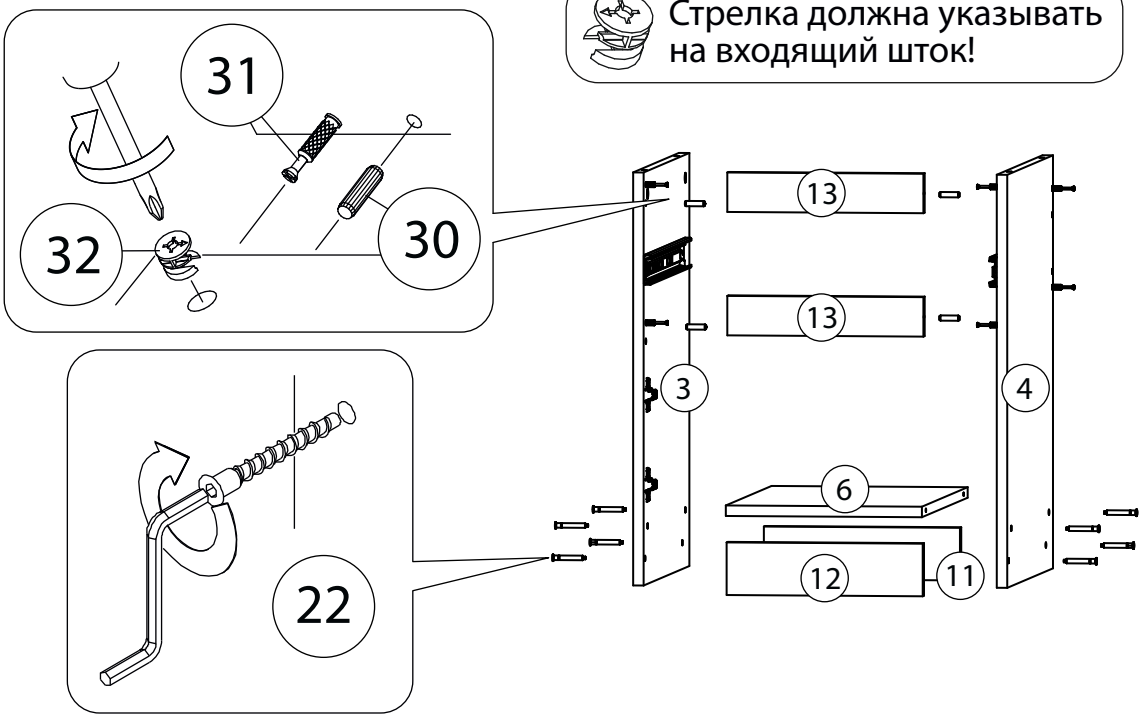
Стрелка должна указывать
на входящий шток!
31
32
30
13
13
3
4
6
12
11
22

9

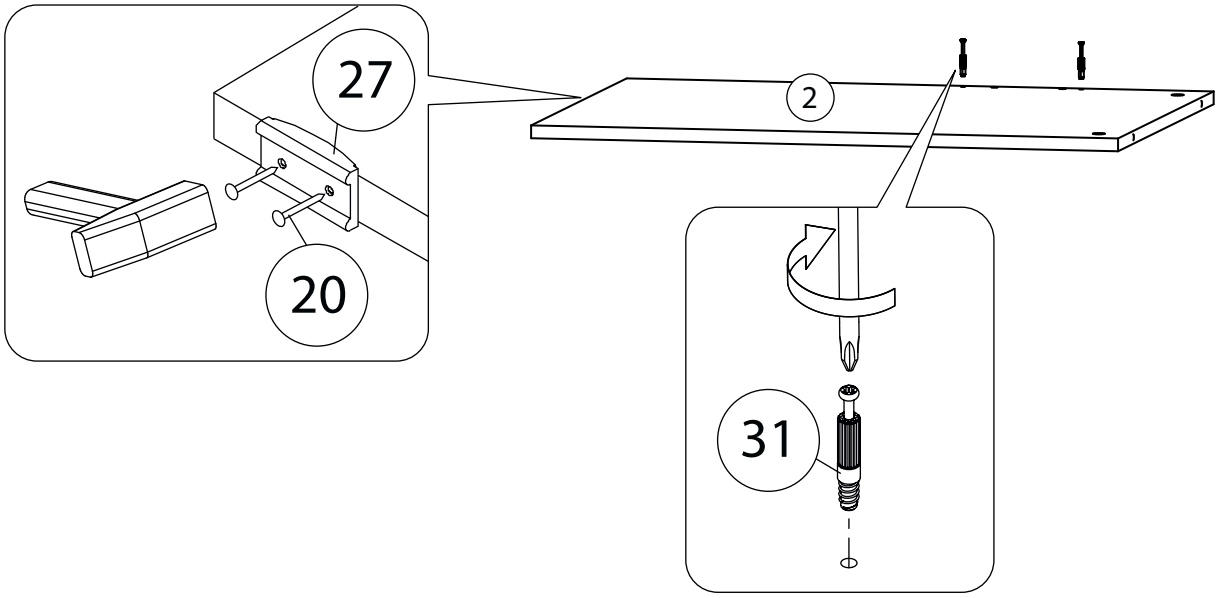
27
20
2
31

10

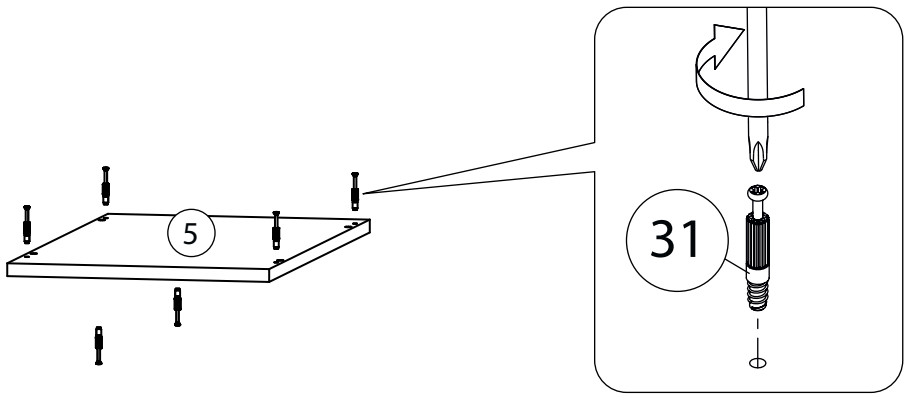
5
31

11

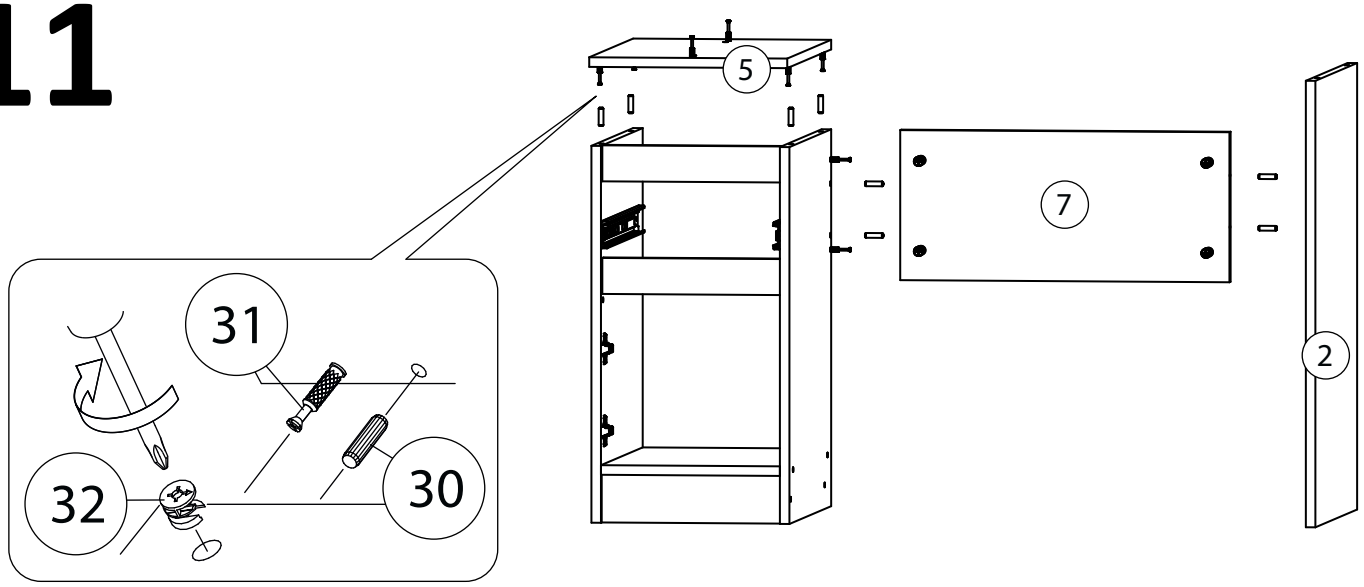

12

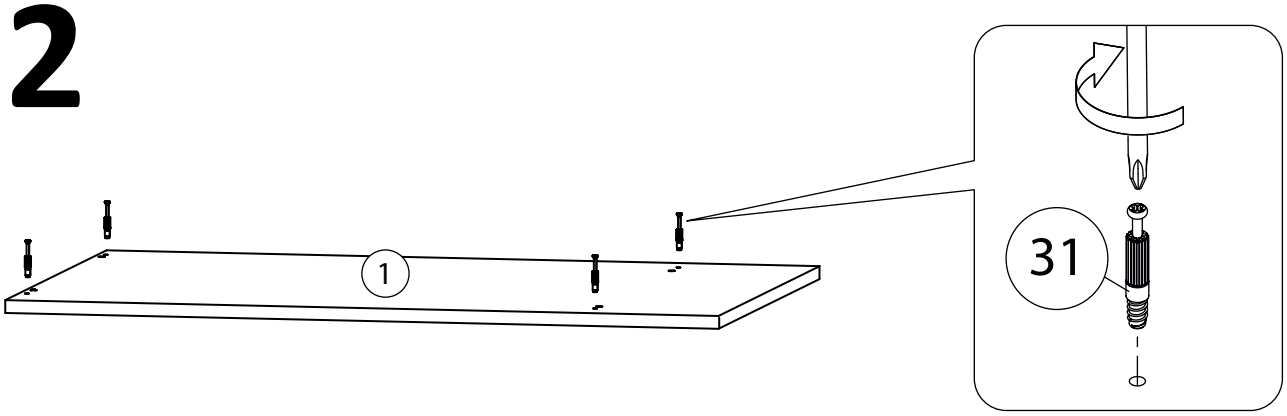

13

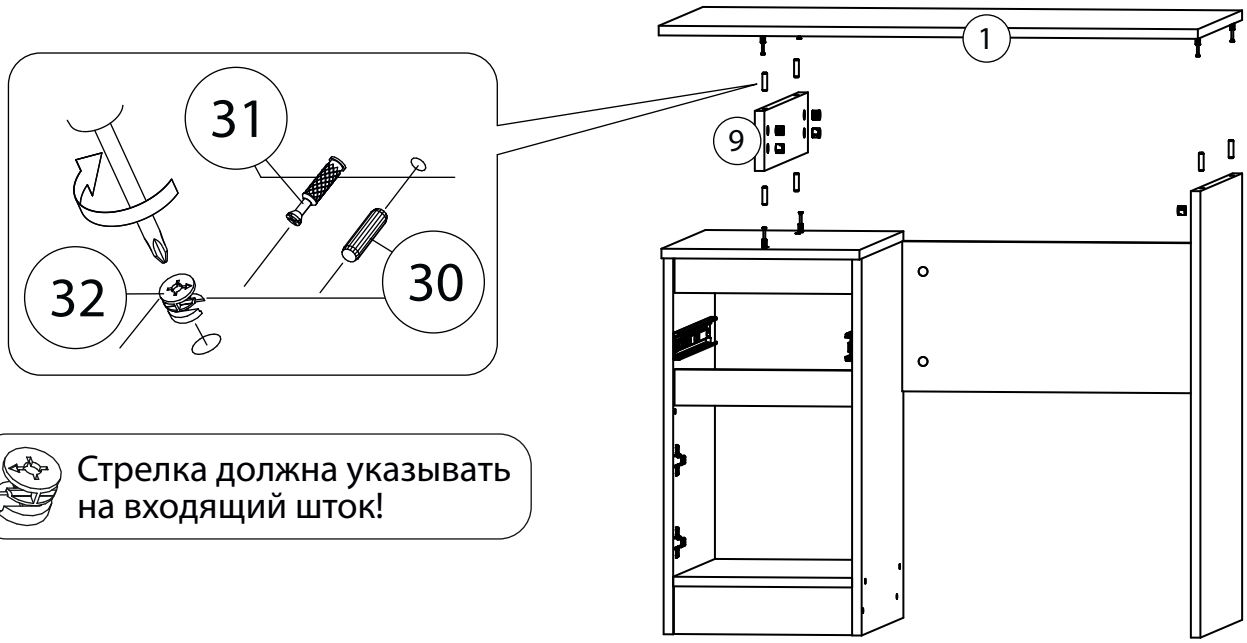

Стрелка должна указывать на входящий шток!

14

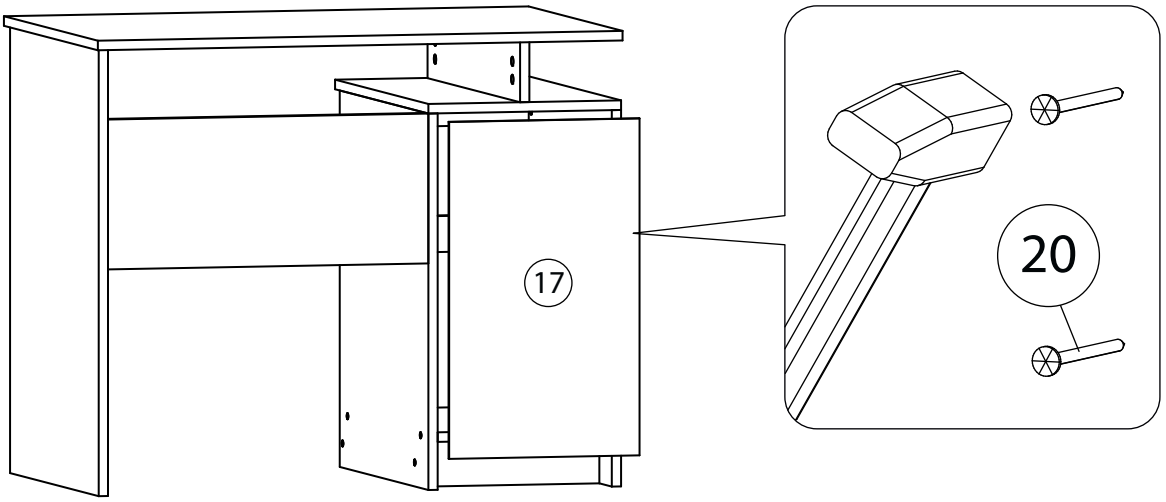

15

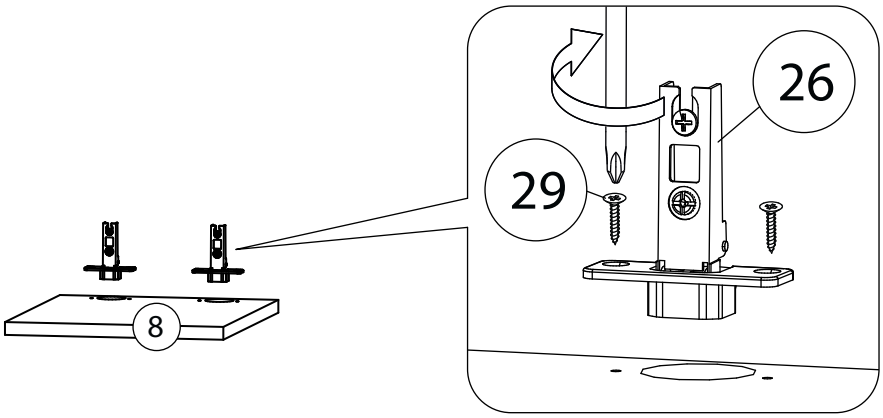

16

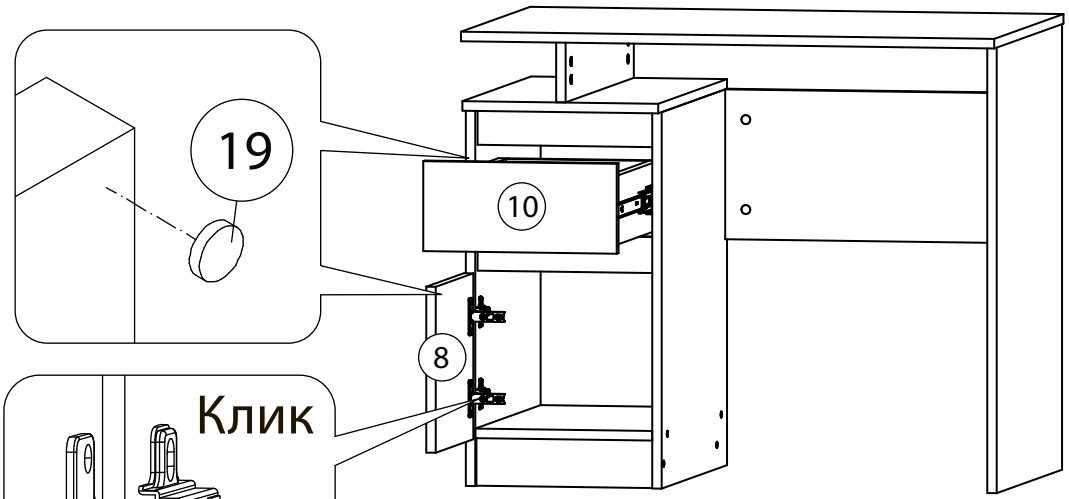

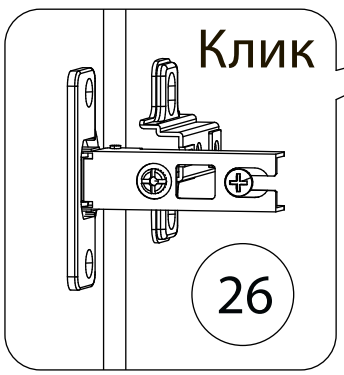

Установка ящика

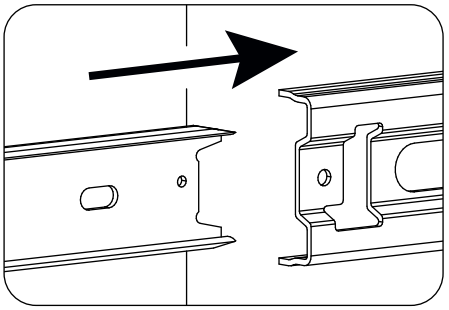

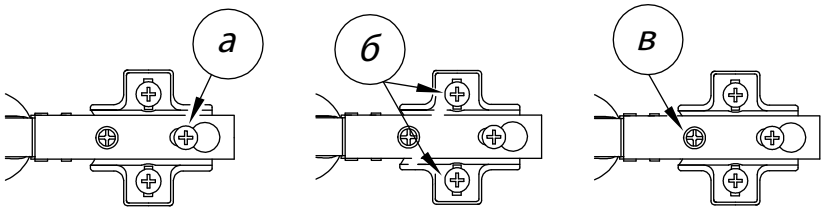

Регулировка петель

а - регулировка расстояния между дверью и корпусом
б - регулировка положения двери по-вертикали
в - регулировка положения двери по-горизонтали

Все видимые части крепежа закрываются заглушками.